Electrolux PROFESSIONAL

# Digitális pult alatti ecostore HP Premium hűtött munkaasztal - 440lt, 6 fiók

TERMÉK #

MODELL #

NÉV #

SIS #

AIA #

| | |
|---|---|
| **710053 (EH3HBBBB)** | 6 fiókos hűtött munkaasztal, 440L, -2+10°C, AISI 304 |

## Rövid leírás

**Termék szám**

AISI 304 rozsdamentes acél külső és belső kialakítás. Fedlap vastagság: 50mm. 90 mm vastag szigetelés. 6x1/2 fiók. Beépített hűtőegység. Ventilációs működés. Elpárologtató. Elektronikus mikroprocesszoros vezérlés külső digitális hőmérséklet kijelzővel. Automatikus leolvasztás. Működési hőmérséklet: -2+10° C. CFC és HCFC mentes. R290 hűtőközeg. Ciklopentán tartalmú habszigetelés.

**Jóváhagyás**

## Fő jellemzők

- A tárolási teljesítmény és a kamrában lévő hőmérséklet egyenletesség garantált az 5-ös - nagy igénybevételű (40°C) működési feltételek mellett, az EN16825:2016 tesztnek megfelelően.
- A hőmérséklet -2°C / +10°C között állítható. Ideális húsok, halak és tejtermékek tárolására.
- Nagy méretű digitális kijelző, fehér színű kijelzéssel: páratartalom kiválasztó gomb (3 előre beállított szint), hűtőtér hőmérséklet kijelzés és beállítás, a leolvasztó ciklus manuális aktiválása, turbo hűtési ciklus (a meleg ételek gyors lehűtéséhez).
- Optiflow légkeringetés a gyors lehűtésért és az egyenletes hőmérséklet eloszlásért a kamrában.
- 0 mm installációs rés: torony konfigurációnál a hűtőegység garantálja a teljesítményt kizárólag elülső ventilációval; ez az egyedi megoldás lehetővé teszi a fal melletti installációt vagy a side-by-side installációt egyéb készülékekkel, akár a hűtőegység oldaláról is, így maximalizálva a konyha terének kihasználtságát.
- Számos ajtó és fiók kombinációval rendelhető, a konfiguráció a helyszínen is megváltoztatható. Igény esetén jobb oldali hűtőegységgel.
- Rozsdamentes acél lábakkal szállítva, a készülék és a padló között 150 mm (-5/+50 mm) rés van, amely könnyíti a takarítást.
- Karbantartás céljából a hűtőegység teljesen leszerelhető.
- Rozsdamentes acél külső alsó panel.
- A hűtőegység összes alkatrészéhez könnyen hozzá lehet férni.
- Galvanizált acél külső hátsó panel.
- HACCP adatkezelés: ha a hőmérséklet meghaladja a kritikus szintet, akkor hallható és látható hibajelzés van. A memóriában max. 2 havi esemény tárolódik el.
- Kibillenés biztos polcsínek, GN 1/1 edényzet részére.
- Önzáródó rozsdamentes acél ajtók (<90°).
- CE előírásoknak megfelel.
- Előkészítve RS485 porthoz, hogy külső számítógépre és integrált HACCP rendszerre csatlakoztatható legyen.
- A leolvasztott víz automatikus elpárologtatása forró gázzal.
- Opcionális tartozék megrendelésével a készülék külső adatmonitorozás céljából egyéb készülékhez csatlakoztatható.
- Tropikalizált egység.

## Konstrukció

- AISI 304 rozsdamentes acél fedlap, 50 mm vastag.
- Ha szükséges, a fedlap levehető az egyszerűbb beüzemelés érdekében (pl. szűk ajtó esetén).
- Csepegésgátló profil a rozsdamentes acél fedlap sarkán.
- Egy darabból préselt belső rész, sarkokkal.
- Egyszerű tisztíthatóság a lekerekített sarkoknak, a könnyen leszerelhető síneknek, rácsoknak és légterelőknek köszönhetően.
- A GN 1/1 méretű rácspolcok 15 különböző pozícióba tehetőek (3 cm távolság) - magas nettó kapacitás és nagyobb tárolási hely.
- AISI 304 rm. acél belső és külső ajtók, elülső és oldalsó panelek, levehető fedlap.
- Beépített hűtőegység.
- ISO 9001 és ISO 14001 igazolással rendelkező gyárban fejlesztve és gyártva.
- Hibakód kijelzés.
- A fiókok belső méretei:
  - 2 x 1/2 fiókos modellek: 1. fiók (felső fiók) 203x302x521 / 2. fiók 223x302x521 (MaxSzéxMé)
  - 3 x 1/3 fiókos modellek: 1. fiók (felső fiók) 98x302x521 / 2. és 3. fiók 118x302x521 (MaxSzéxMé)
  - 1/3+2/3 fiókos modellek: 1. fiók (felső fiók) 98x302x521 / 2. fiók 333x302x521 (MaxSzéxMé)

## Fenntarthatóság

- Eltávolítható 3-kamrás ballonos ajtótömítés a jobb szigetelés és az energiafogyasztás csökkentése érdekében.
- 90 mm vastagságú ciklopentán tartalmú habszigetelés a legjobb szigetelési teljesítményért (hővezetés: 0,020 W/m*K) és az alacsony környezeti hatásokért (GWP=3).
- Frost Watch Control: csak akkor indítja el automatikusan a leolvasztást, ha valóban szükséges, és leállítja, ha a jég leolvadt, ezzel növelve az energia hatékonyságot.
- Környezetbarát (GWP=3) szénhidrogén hűtőközeg: R290. CFC és HCFC mentes.
- CFC és HCFC mentes, R290 környezetbarát hűtőközeg, ciklopentán tartalommal.

## Opcionális tartozékok

| | | |
|---|---|---|
| • 2x½ fiók hűtött munkaasztalokhoz | PNC 881058 | ❑ |
| • 3x1/3 fiók hűtött munkaasztalokhoz | PNC 881059 | ❑ |
| • 1/3 és 2/3 palackos fiók hűtött munkaasztalokhoz | PNC 881071 | ❑ |
| • GN 1/1 műanyag edény, ma=65 mm | PNC 881110 | ❑ |
| • GN 1/1 műanyag edény, ma=100 mm | PNC 881111 | ❑ |
| • GN 1/1 műanyag edény, ma=150 mm | PNC 881112 | ❑ |
| • 4 db kerék, (2 fékezhető), hűtött munkaasztalhoz, magasság: 100mm | PNC 881191 | ❑ |
| • 4 db kerék (2 fékezhető), 2 és 3 rekeszes hűtött munkaasztalhoz, magasság: 150mm | PNC 881193 | ❑ |
| • Három rekeszes hűtött munkaasztalhoz való zár | PNC 881243 | ❑ |



A vállalat fenntartja a jogot arra, hogy előzetes bejelentés nélkül változtatást hajtson végre a termékeken. A nyomtatás idején minden információ megfelelő.

# Digitális pult alatti ecostore HP Premium hűtött munkaasztal - 440lt, 6 fiók

Elölnézet

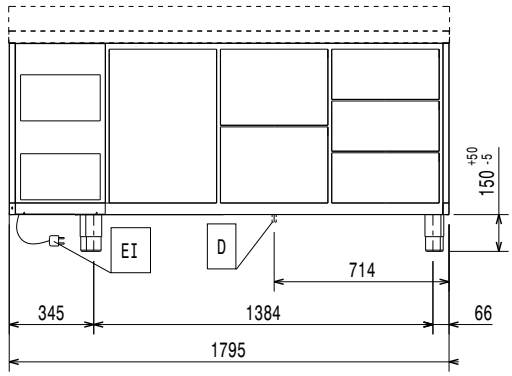


Oldalnézet

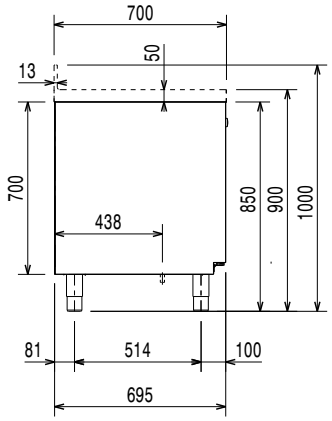


EI = Elektromos csatlakozás

Felülnézet

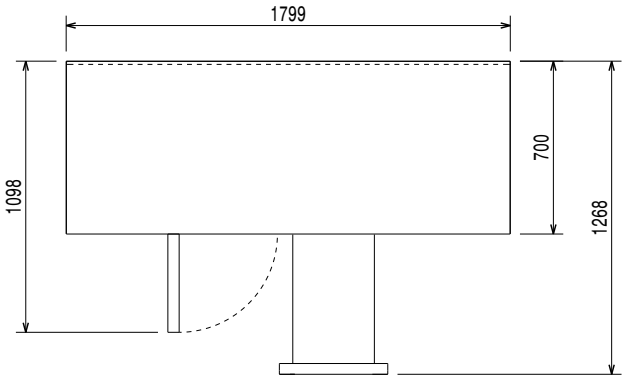


## Elektromos

| | |
|---|---|
| **Tápfeszültség:** | |
| **710053 (EH3HBBBB)** | 220-240 V/1 ph/50 Hz |
| **Felvett teljesítmény:** | 0.25 kW |
| **Leolvasztás teljesítménye:** | 0.22 kW |
| **Csatlakozó típus:** | CE-SCHUKO |

## Technikai információ:

| | |
|---|---|
| **Bruttó kapacitás:** | 440 L |
| **Nettó kapacitás:** | 186 L |
| **Ajtó zsanérok:** | |
| **Külső méretek, szélesség:** | 1799 mm |
| **Külső méretek, mélység:** | 700 mm |
| **Külső méretek, magasság:** | 900 mm |
| **Belső méretek (szélesség):** | 1252 mm |
| **Belső méretek (mélység):** | 560 mm |
| **Belső méretek (magasság):** | 550 mm |
| **Nettó súly:** | 143 kg |
| **Szállítási térfogat:** | 1.72 m³ |
| **Mélység nyitott ajtóval:** | 1110 mm |
| **Állítható magasságú:** | -5/50 mm |

## Hűtési adat

| | |
|---|---|
| **Vezérlés típusa:** | digitàlis |
| **Kompresszor teljesítmény:** | 1/4 le |
| **Hűtési teljesítmény az elpárologtatási hőmérsékletnél:** | -10 °C |
| **Min/max belső páratartalom:** | 40/85 |
| **Működési hőmérséklet, min.:** | -2 °C |
| **Működési hőmérséklet, max.:** | 10 °C |
| **Működési mód:** | Ventilàciòs |

## ISO tanúsítványok

| | |
|---|---|
| **ISO Standards:** | ISO 9001; ISO 14001; ISO 45001; ISO 50001 |

## Fenntarthatóság

| | |
|---|---|
| **Jelenlegi fogyasztás:** | 1.8 Amps |
| **Energia osztály (az EU 2015/1094 szabványnak megfelelően):** | C |
| **Éves és napi energiafogyasztás (az EU 2015/1094 szabványnak megfelelőe** | 800kWh/év - 2kWh/24h |
| **Működési feltételek (az EU 2015/1094 szabványnak megfelelően):** | Nagy teherbírású (5) |
| **EEI index (az EU 2015/1094 szabványnak megfelelően):** | 35,32 |
| **Hűtőközeg típus:** | R290 |
| **GWP index:** | 3 |
| **Hűtési teljesítmény:** | 320 W |
| **Hűtőközeg súly:** | 70 g |



A vállalat fenntartja a jogot arra, hogy előzetes bejelentés nélkül változtatást hajtson végre a termékeken. A nyomtatás idején minden információ megfelelő.

# Digitális pult alatti ecostore HP Premium hűtött munkaasztal - 440lt, 6 fiók

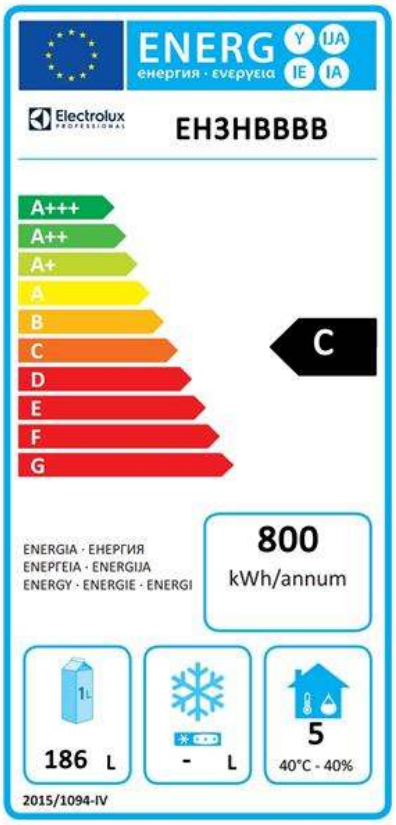


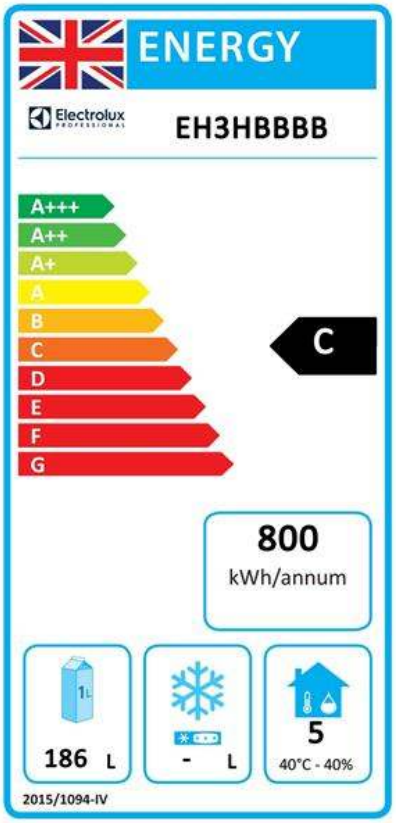


A professzionális hűtőszekrényekre és fagyasztószekrényekre vonatkozó Európai energia címkézés rendszere olyan követelményeken alapszik, amely az EU-n belül értékesített kereskedelmi hűtőszekrények minimális energiafogyasztási szabványait határozza meg. Ez arra szolgál, hogy a szakembereket az energiahatékonyság és a környezettudatosság felé terelje. Ez a címkézés az összes olyan gyártóra és importőrre vonatkozik, akik az EU piacán értékesítenek, és ez egész Európa szerte kötelező érvényű.

Fontos: minden olyan termék, amely egy meghatározott szint feletti energiát fogyaszt, 2016 július 01. után nem értékesíthető az EU-n belül.



A vállalat fenntartja a jogot arra, hogy előzetes bejelentés nélkül változtatást hajtson végre a termékeken. A nyomtatás idején minden információ megfelelő.